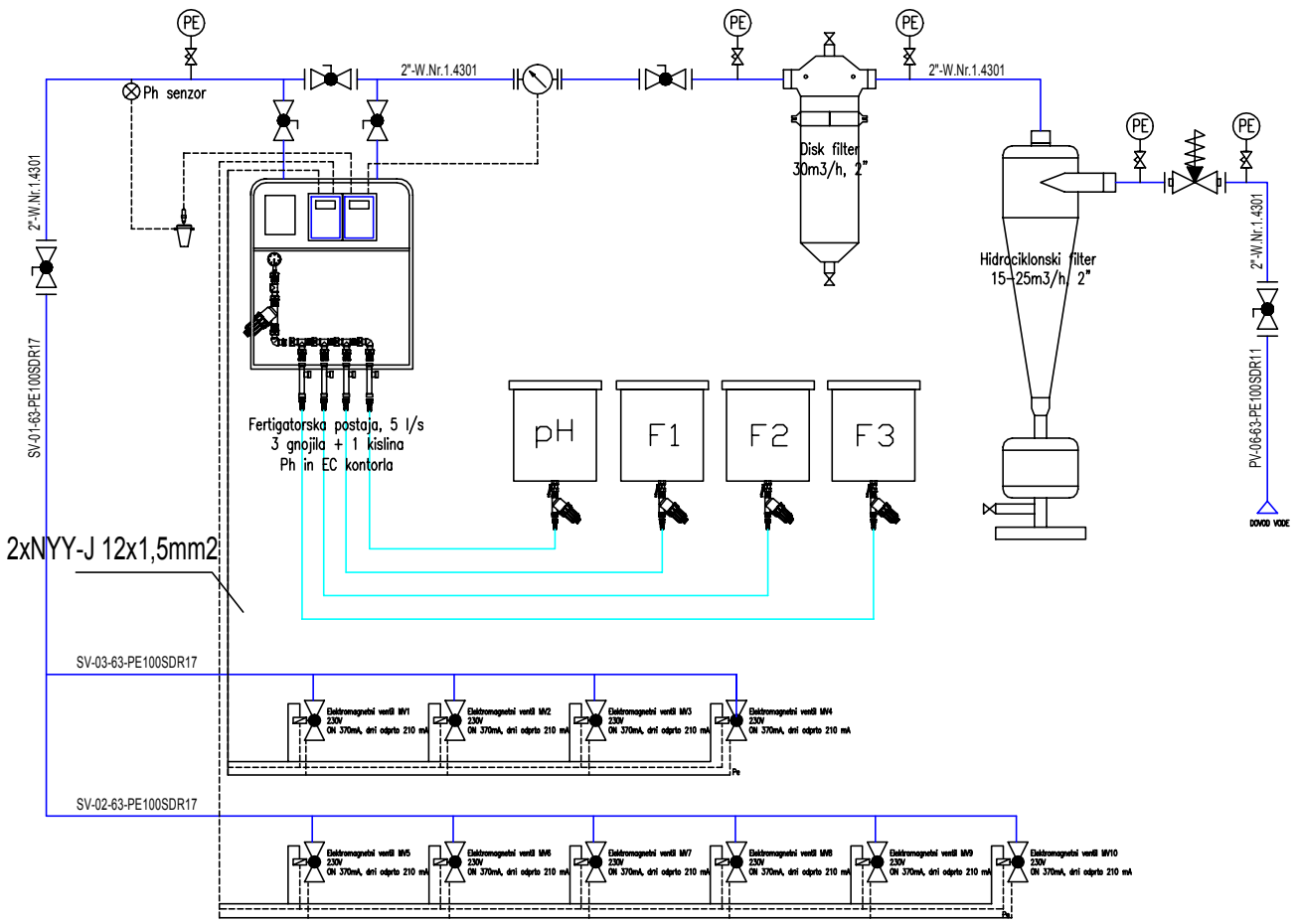

LEGENDA:

RAZVOD DODATKOV
RAZVOD VODE
ŠTEVEC VODE
PRIROČNI KROGLIČNI VENTIL
MAGNETNI VENTIL

SHEMA FERTIGACIJE	Januar 2017
NAMAKALNI SISTEM JABLJE	4.6.6.